fosse toutes eaux renforcée FAN

CE en polyéthylène

- Fosse en polyéthylène haute densité traité anti-UV
- Entrée et sortie munies d'un joint souple à lèvre qui assure l'emboîtement et l'étanchéité du raccordement
- Le diffuseur d'entrée évite les turbulences et permet l'amortissement hydraulique des débits de pointe
- Prédécoupe Ø 100 mm pour le raccordement de la ventilation
- Manutention facilitée par des anneaux de levage et des poignées de manutention sur le pourtour de la fosse
- Couvercle à visser en polyéthylène. Étanche à l'eau et à l'air, il s'adapte sur la rehausse
- Équipée du préfiltre à cassette
- Rehausses ajustables disponibles

Devenue une référence sur le marché, la fosse FAN réunit toutes les propriétés d'une fosse toutes eaux d'excellence : qualité de la finition et des équipements, durabilité, performances hydrauliques, résistance mécanique quel que soit le type de terrain où elle est enterrée.

RÉSISTANCE testée et garantie pour tout type de terrain

INSTALLATION possible en nappe phréatique

VIDANGE selon toute méthode

NOUVEAU PRÉFILTRE À CASSETTE sans pouzzolane et d'un entretien facile

LE PRINCIPE

La fosse septique toutes eaux reçoit l'ensemble des eaux usées domestiques dont elle assure le prétraitement. **Elle permet la rétention des matières solides et la liquéfaction des matières organiques contenues dans l'effluent.**

La fosse toutes eaux fonctionne selon 2 principes :

Séparation

La fosse collecte et décante les effluents. Les particules lourdes se déposent au fond pour former les boues ; les plus légères ainsi que les graisses s'accumulent en surface pour composer le « chapeau » ou « flottants ».

Liquéfaction par fermentation anaérobie

Sous l'action de bactéries vivant dans un milieu privé d'oxygène, la fosse liquéfie par fermentation une partie des matières organiques biodégradables contenues dans l'effluent.
Les eaux usées ainsi prétraitées s'évacuent par trop-plein vers le dispositif de traitement.
L'évacuation du chapeau et des boues s'effectuera lors des vidanges périodiques de la fosse.

La décomposition des matières entraîne un dégagement malodorant de gaz méthane et carbonique à éliminer par une ventilation haute.

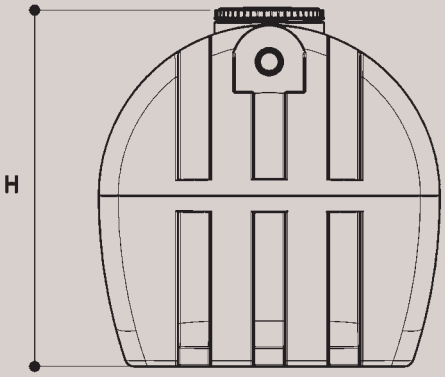

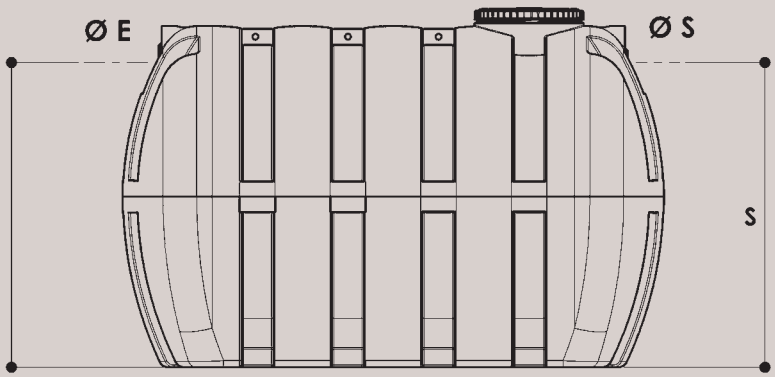

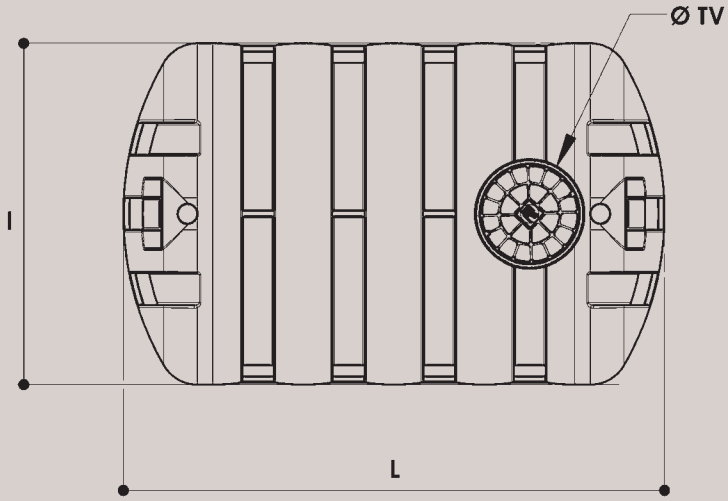

rehausses ajustables pour fosses de 3 000 à 5 000 l

- en polyéthylène
- à clipser
- coupe possible tous les 5 cm.

RHE5P
ajustable de 50 à 10 cm
RHE2P
ajustable de 20 à 10 cm

rehausses ajustables pour fosses de 6 000 à 10 000 l

- en polyéthylène
- à visser
- reçoit le couvercle de la fosse

RHV65P
hauteur 20 cm
RHV66P
hauteur 33 cm

voir pages 43-44 (rehausses)

référence	volume utile (litres)	poids (kg)	L (m)	l (m)	H (m)	Ø E/S (mm)	E (m)	S (m)	Ø TV (mm)	Nbre TV
30FI	3000	135	2,57	1,20	1,53	100	1,31	1,28	400/550	1
40FI	4000	185	2,65	1,53	1,55	100	1,43	1,39	400/550	1
50FI	5000	230	2,80	1,72	1,72	100	1,48	1,45	400/550	1
60FI	6000	270	3,24	1,75	1,76	160	1,52	1,45	600/780	2
70FI	7000	325	3,24	1,88	1,88	160	1,63	1,58	600/780	2
80FI	8000	365	3,70	1,88	1,88	160	1,63	1,58	600/780	2
100FI	10000	505	4,16	1,98	1,98	160	1,72	1,66	600/780	2

E et S = cotes fil d'eau prises en bas de l'orifice d'entrée et de sortie

préfiltre à cassette

- Entretien simple par :
  - cassette amovible
  - nettoyage au jet
- Protège l'épandage des risques accidentels de colmatage
- Matériaux inaltérables
- Économie de la pouzzolane
- Système breveté

cadre polyéthylène

Il s'adapte sur le trou d'homme de la fosse et sur la rehausse, permet l'adaptation d'un tampon fonte en conservant le couvercle à visser.

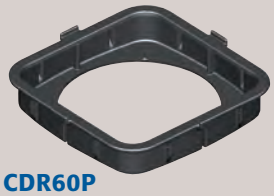

CDR60P
Fosses jusqu'à 5000 litres, adaptation tampon fonte 70 x 70 ext.
CDR80P
Fosses jusqu'à 6000 litres et plus, adaptation tampon fonte 90 x 90 ext.

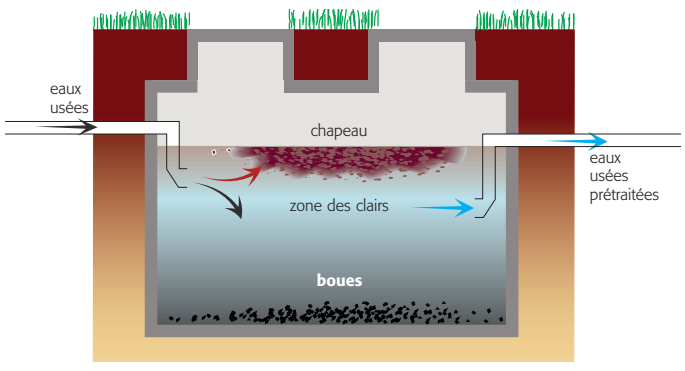

Dimensionnement

nbre de pièces principales	volume minimal en m³
jusqu'à 5	**3**
6	**4**
7	**5**
8	**6**
9	**7**
10	**8**
11	**9**
12	**10**