DRAIN'UP D51UP et D61UGP
Postes de relevage en polyéthylène

R

GROUPE Sebico
sebico.com

NOTICE DE POSE ET D'ENTRETIEN
Avant de commencer votre chantier, nous vous recommandons de lire attentivement la notice d'utilisation de la pompe fournie et ce document.

DESCRIPTION DES POSTES

D51UP
pompe sur trépied

D61UGP
pompe sur barre de guidage

1 ENCOMBREMENT

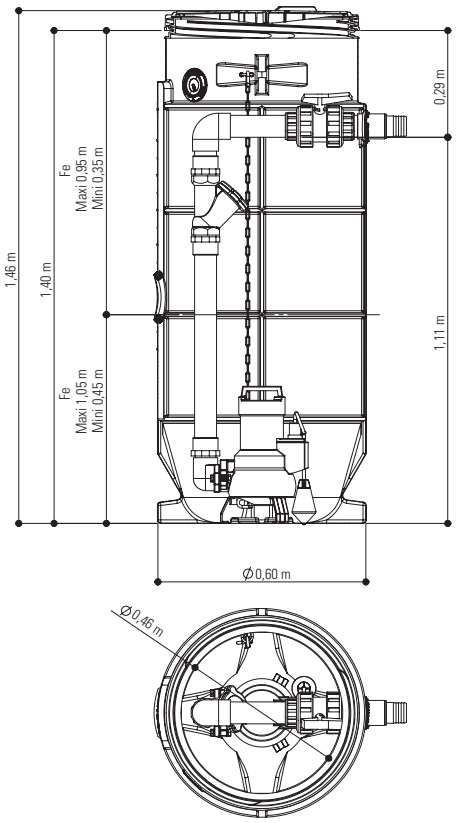

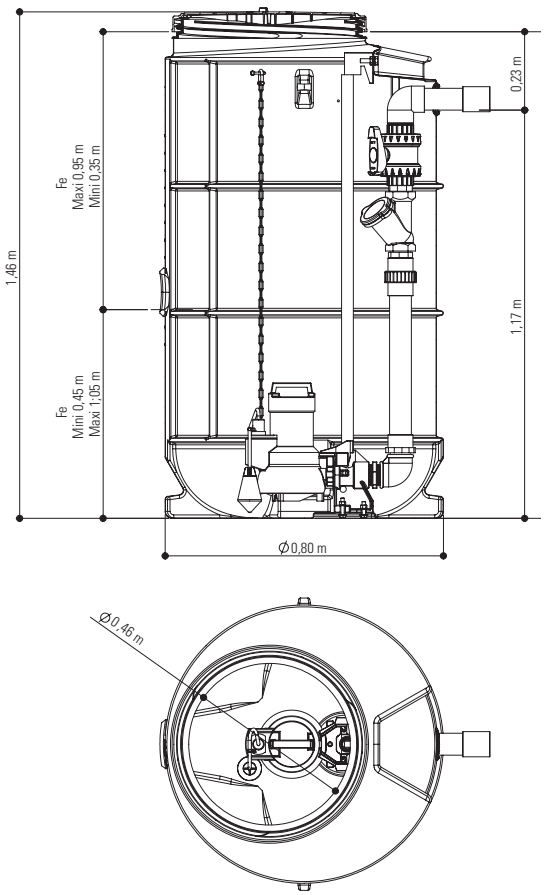

D51D61UNO1807 - Document non contractuel. Les dimensions et caractéristiques sont indicatives et peuvent être modifiées sans préavis.

2 ÉQUIPEMENTS

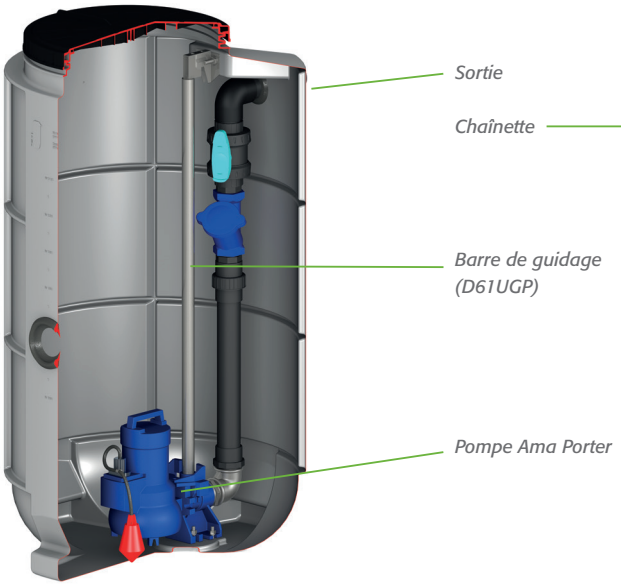

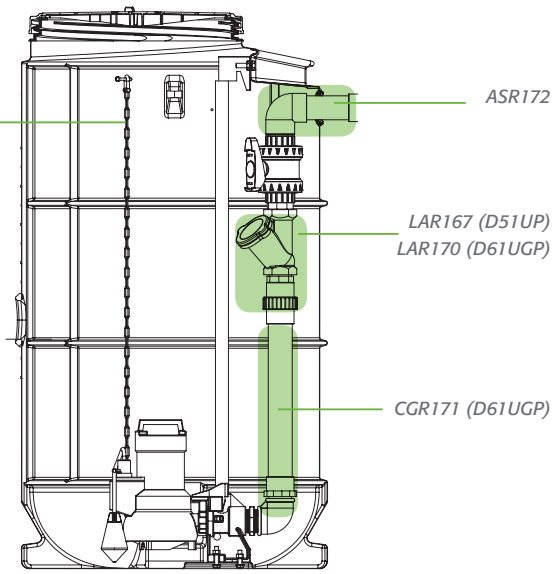

Les pièces de rechange sont à disposition ou à commander chez les distributeurs Sebico dont la liste est disponible sur notre site internet : www.sebico.fr

3 CARACTÉRISTIQUES TECHNIQUES

	D51UP / D61UGP
Ø de l'entrée	*100 mm (scie cloche fournie)*
Fil d'eau d'entrée	*35 cm mini / 95 cm maxi*
Enfouissement maxi de l'entrée	*+20 cm ; 55cm mini / 115cm maxi / Fil d'eau d'entrée*
Rehausse admissible	*RHE2P (20 cm)*
Ø de la sortie (Ø extérieur de la douille cannelée)	*60 ou 63 mm*
Volume de bâchée	*47 litres / 80 litres*
Coffret électrique fourni	*Non*
Type de pompe	*Ama Porter 501SE avec régulateur de niveau*
Puissance électrique pompe	*1 250 w*
Puissance hydraulique pompe	*750 w*
Tension	*230 V*
Corps de pompe	*Fonte*
Débit maxi pompe	*40 m³/h - 11 l/s*
Hauteur de refoulement maxi	*12 m*
Température maximale du liquide	*40 °C*
Nombre maxi de démarrages horaires	*15*
Ø Passage libre pompe	*45 mm*
Ø Raccord pompe	*2"*
Longueur câble électrique	*10 m*
Section câble	*3,1 mm²*
Poids de la pompe (kg)	*22 kg*
Ø int./Ø ext. Ligne de refoulement - PVC pression	*50/63 mm*

D51D61UNO1807 - Document non contractuel. Les dimensions et caractéristiques sont indicatives et peuvent être modifiées sans préavis.

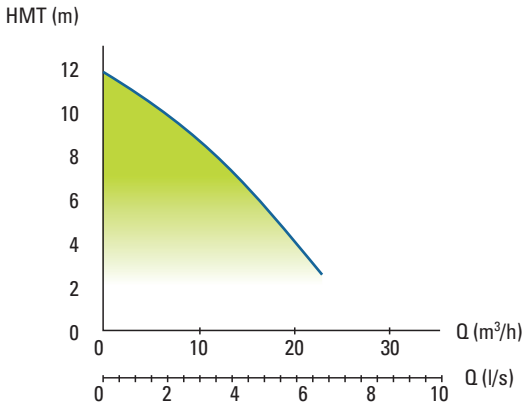

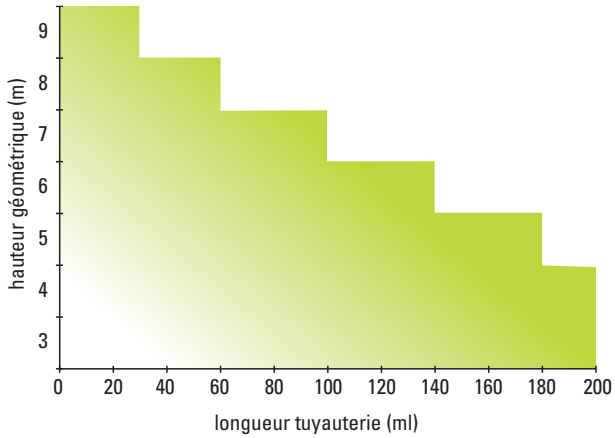

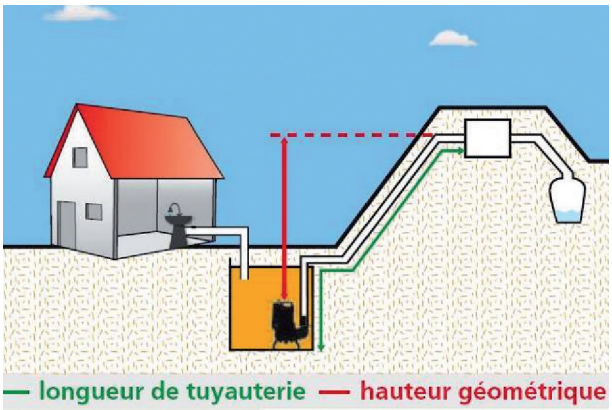

PRÉAMBULE À L'INSTALLATION

La réalisation et l'installation d'un poste de relevage seront différentes suivant le type de sol.
Le prescripteur et l'entreprise de pose devront donc avoir une parfaite connaissance de la nature du sol, d'une éventuelle présence de nappe phréatique, afin de définir le génie civil de leur projet.

Notre fourniture se limite :
- à la réalisation du poste de relevage ;
- au montage des équipements intérieurs hormis la pompe livrée à côté du poste.

En conséquence, Sebico ne pourra en aucun cas être tenu responsable des problèmes :
- d'installation ou de maintenance électrique ;
- de mise en œuvre ;
- de définition de la nature des sols ou nappe phréatique ;
- de définition du génie civil.

D51D61UNO1807 - Document non contractuel. Les dimensions et caractéristiques sont indicatives et peuvent être modifiées sans préavis.

RÉCEPTION - STOCKAGE

Vérifier, par examen visuel, que l'enveloppe du poste n'a subi aucun dommage. En cas de défaut, émettre des réserves sur le bon émargé du transporteur.
Entreposer le poste dans une zone sécurisée avant son déplacement dans son emplacement final.

MANUTENTION

Les modalités de transport et de manutention doivent respecter les règles de sécurité en vigueur.
Avant toute manutention, vérifier que la cuve est vide.
L'utilisation des anneaux de levage est obligatoire pour la manutention de nos cuves.
Les manipulations de la cuve doivent être réalisées par un engin de levage adapté.
Une fois suspendu, le poste doit être guidée à l'aide de cordes.
Ne pas circuler sous la charge.

1 Avant la manutention

- Harmoniser le couple Charge-Moyen de levage
- Choisir l'élingue (nombre) brins adaptée aux masses à manutentionner avec une longueur minimum de 3 mètres pour chacun des brins.
- Vérifier l'état de ces élingues.

2 Levage des produits

- Conformément à nos normes de sécurité, l'utilisation de tous les points de levage d'un produit est obligatoire pour sa manutention sauf spécification dûment mentionnée.
- Ce dernier doit être vide, sa charge totale ne devant pas dépasser la capacité de levage.
- L'utilisation d'un palonnier est le gage d'une manutention idéale du produit (voir schéma ci-contre).
- Sélectionner les crochets à linguet ou manilles lyre de liaison.
- Vérifier que les boucles de levage n'ont pas été déteriorées.
- Mettre en place ces crochets (ou tout autre dispositif adapté) assurant la liaison entre les boucles de manutention du produit (et uniquement ces boucles) et l'élingue.

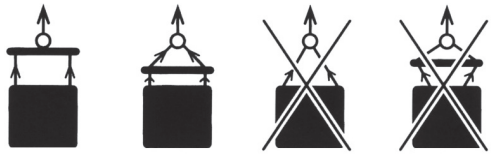

Il peut-être remplacé par l'utilisation d'élingues.
Le nombre de brins et leur longueur sont intimement liés au nombre d'anneaux de levage et à la nature du produit.

3 Pendant la manutention

- Soumettre l'élingue à une tension progressive.
- S'assurer que les crochets soient bien positionnés au niveau des boucles de levage et que les brins soient tendus de façon homogène.
- Lever la charge sans à-coups.
- Éloigner le personnel qui se placerait sous ou trop près de la charge en mouvement.
- Poser délicatement le poste en place dans le fond de fouille (voir paragraphe *Instructions de pose*).
- S'assurer que le produit est bien stabilisé avant le décrochage des crochets.

MONTAGE DU POSTE

Procéder au montage du poste avant de l'enterrer.

Matériel nécessaire au montage :
- Soudure à froid (colle PVC pression)
- Lubrifiant (huile, liquide vaisselle)
- Téflon
- Scie-cloche diamètre 111 mm ± 1 mm (dans le cas de perçage supplémentaire)

Avant chaque collage, penser à bien nettoyer et sécher les parties à coller.

Préparer la pompe comme indiquée dans sa notice fournie et procéder aux étapes suivantes. Les barres de guidage sont montées en usine.
Descendre la pompe dans le poste le long de la barre de guidage.
Lorsqu'elle est en bas, la pompe se raccorde automatiquement sur son pied d'assise déjà en place.

Pour un raccordement en tube rigide Ø 63, coller le tube sur le manchon en attente.

Attachez la chaîne à la poignée de la pompe à l'aide de la manille. Positionnez la pompe dans le poste. Réglez le débattement du régulateur (cf. notice pompe). Pour chaque pompe, laissez 1 ml de câble électrique libre à l'intérieur du poste pour permettre la sortie des pompes ; effectuez 3 boucles, accrochez-les au serre-câble à l'aide d'un collier de type colson.

D51D61UNO1807 - Document non contractuel. Les dimensions et caractéristiques sont indicatives et peuvent être modifiées sans préavis.

1 INSTALLATION HORS SOL

- Poser le poste sur une dalle plane en béton, horizontale et stable.
- Les dimensions de la dalle dépasseront de 10 cm sur le pourtour de la cuve. S'assurer que la résistance au m² de la dalle est suffisante.
- Procéder aux raccordements voir chapitre «raccordement hydraulique».

2 INSTALLATION EN TERRAIN SEC

C'est le cas le plus simple et le plus fréquent.
Tout passage de véhicule ou stockage de charges lourdes sur les appareils est interdit.

- Creuser un trou suffisamment grand pour recevoir le poste de relevage, sans permettre son contact avec les parois de la fouille.
- Prévoir 20 à 30 cm de remblai latéral.
- Stabiliser le fond de fouille. Disposer au fond un lit de sable de 10 cm d'épaisseur ou réaliser une semelle en béton si le sol n'est pas assez résistant ou stable.
- Installer le poste au fond de la fouille et parfaitement de niveau, le centrer par rapport à la fouille. Procéder aux raccordements voir chapitre «raccordement hydraulique et électrique».
- Remblayer avec du sable, tout autre matériau est à proscrire. Ce remblaiement latéral doit être effectué symétriquement par couches successives en tassant par arrosage.
- Remonter le tampon d'accès à la surface du sol. Pour cela, utiliser notre rehausse ajustable (RHE2P). Dans tous les cas installer une seule rehausse pour faciliter l'accessibilité à l'intérieur du poste.
- Terminer le remblai avec de la terre végétale, débarrassée de tout élément caillouteux ou pointu. Hauteur maximale de remblai au-dessus du poste : 20 cm.

3 CAS PARTICULIERS

Pour répondre à ces cas particuliers, une étude doit être menée,nous vous conseillons de faire appel à un bureau d'étude spécialisé.

Passage de véhicules

- Interdire tout passage de véhicule et stationnement de charges lourdes sur le poste ; sinon, une dalle pour répartir les efforts est nécessaire. Son épaisseur est fonction de la charge roulante. Cette dalle déborde des bords de fouille et repose sur le terrain naturel non remanié porteur.

Nappe phréatique

- Lors des fouilles, si nécessaire, rabattre la nappe phréatique.
- Réaliser un radier en béton armé permettant de supporter les contraintes dues à la nappe phréatique, avec ferrailles et épingles en attente pour ancrage du poste.
- Poser le poste sur le radier, passer un fer dans les nervures du poste comme ci-contre. Accocher les épingles d'ancrage.
- Réaliser les raccordements hydrauliques et fourreaux électriques.
- Compléter le lestage par un béton de blocage périphérique (0,5 à 0,6 m³ de béton/mètre d'eau : hauteur nappe).
- Remblayer avec du sable, tout autre matériau est à proscrire.

Terrain en pente ou instable

- Réaliser un mur de soutènement pour protéger le poste des poussées latérales.
- Dans les cas où une dalle de répartition, un mur de soutènement ou une semelle en béton est nécessaire, une étude précise, qui prend en compte les facteurs externes tels que le poids de la charge, la fréquence de la charge roulante, les poussées latérales, la hauteur de la nappe phréatique… doit être menée.

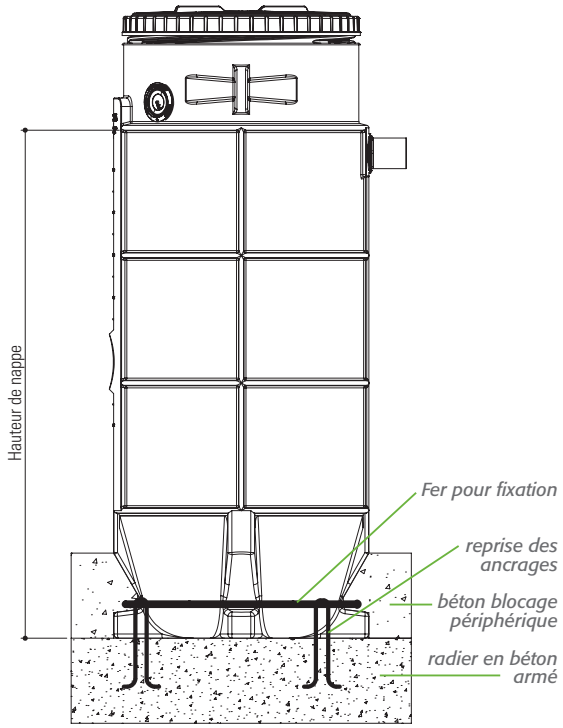

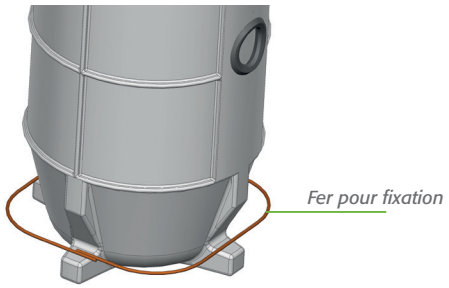

D51D61UNO1807 - Document non contractuel. Les dimensions et caractéristiques sont indicatives et peuvent être modifiées sans préavis.

L'installation électrique devra être réalisée par un professionnel qualifié (Qualifélec ou équivalent) et selon les prescriptions de la réglementation en vigueur.
Ne jamais toucher les pièces se trouvant sous tension. Celles-ci peuvent être la cause d'un choc électrique, susceptible d'occasionner de graves blessures voire même d'entraîner la mort.
Ne jamais utiliser le poste si le câble d'alimentation est défectueux. Ne pas poser le câble d'alimentation sur des angles ou des arêtes vives, et veiller à ce qu'il ne puisse jamais être coincé.
Ne jamais manipuler les installations électriques les mains mouillées. Protéger le cordon d'alimentation contre l'eau et ne jamais le poser sur des objets chauds.

1 RACCORDEMENT HYDRAULIQUE

• **L'entrée :** nous fournissons un joint souple Ø 100 mm et une scie-cloche (Ø 111 mm) pour adapter l'entrée au niveau souhaité.
Des pointeaux marqués tous les 5 cm sur la cuve permettent de percer l'entrée avec la scie-cloche, positionner ensuite le joint souple.
Respecter le perçage mini et maxi indiqués ci-dessous.

• **La sortie :** raccorder en tuyau PVC pression diamètre 63 mm extérieur.

• **La ventilation :** Raccorder une ventilation avec un tuyau Ø 100 mm extérieur. Cette ventilation permet d'évacuer les gaz et d'éviter la mise en dépression du poste. Remonter la ventilation en toiture que l'on peut surmonter d'un Aspiromatic modèle 100 pour améliorer son efficacité.

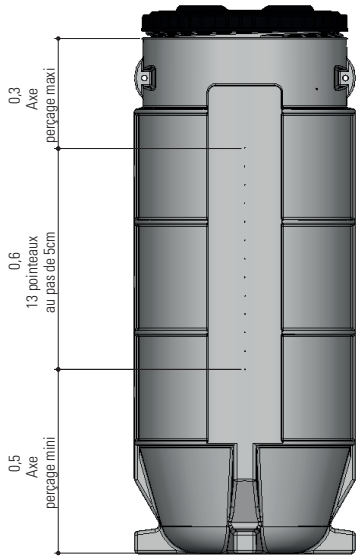

D51UP
Position pointeaux

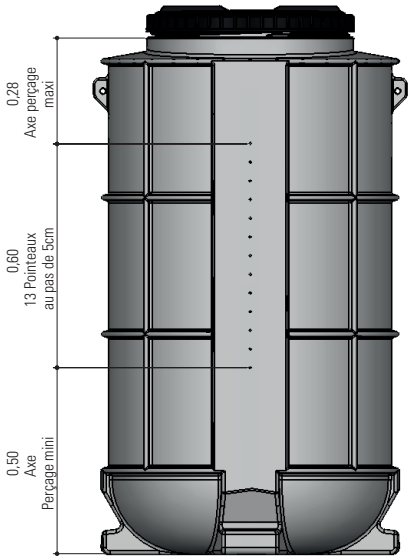

D61UGP
Position pointeaux

2 RACCORDEMENT ÉLECTRIQUE

- Couper la prise de la pompe. Laisser, à l'intérieur du poste, le linéaire de câble suffisant pour pouvoir sortir la pompe du poste.
- Passer le câble à travers le passe-câble. Le câble en terre sera protégé par un fourreau recouvert par un grillage avertisseur.
- Remonter une prise 230V normalisée, ou se raccorder directement sur le thermique du tableau électrique.

La mise en route de la pompe ne se fera qu'après la vérification des branchements électriques. Se référer à la notice fournie de la pompe.
Mise à la terre, protection différentielle, etc. devront être respectées.

D51D61UNO1807 - Document non contractuel. Les dimensions et caractéristiques sont indicatives et peuvent être modifiées sans préavis.

MISE EN SERVICE ET ENTRETIEN

- Après le montage et le raccordement électrique du poste, valider son bon fonctionnement avec une mise en eau. Vérifier le bon déclenchement de la pompe. Si nécessaire, régler le débattement du régulateur de niveau en faisant varier la longueur ou la fixation du câble (cf. notice de la pompe).
- Pour éviter tout risque de siphonage, le tuyau de refoulement ne doit pas plonger dans le milieu récepteur, ni se trouver plus bas que la pompe.
- Chaque pompe est livrée avec sa notice de mise en service et de maintenance, leur état de fonctionnement devra être régulièrement surveillé.
- Le régulateur de niveau peut être encombré de détritus ou de graisses qui provoqueront un fonctionnement aléatoire de la pompe. Il est bon de veiller à son parfait état de propreté et de le nettoyer aussi souvent que nécessaire.
- Dans la cuve l'opération courante consistera à éliminer les matières flottantes et à remettre en suspension les matières décantées au moyen d'un jet d'eau pour permettre leur évacuation par la pompe.
- Pour le poste avec barre de guidage, la pompe s'enlève simplement en la tirant par la chaîne. Il n'y a aucune pièce à dévisser.

ACTIONS À ENTREPRENDRE EN CAS D'ÉVENTUELS DYSFONCTIONNEMENTS

Avant vérification, il est primordial de couper l'alimentation électrique.
Avant d'entreprendre toute action sur le poste de relevage, il est important de bien analyser le problème.
Ce tableau ci-dessous, vous aide dans votre démarche.

DYSFONCTIONNEMENTS CONSTATÉS	ACTIONS À ENTREPRENDRE
Dégagement d'odeurs	*- Vérifier la ventilation.* *- Vérifier l'étanchéité des raccords de canalisation.*
Il n'y a pas d'effluent en entrée	*- Vérifier que le tuyau d'entrée n'est pas bouché.* *- Curer le tuyau d'entrée.*
La pompe ne fonctionne pas	*- Vérifier que la pompe est bien alimentée électriquement.* *- Vérifier que l'admission de la pompe n'est pas obstruée, par exemple par des tissus, serpillières, détritus…* *- Vérifier que le régulateur de niveau n'est pas bloqué en position basse.* *- Vérifier que le régulateur de niveau n'est pas cassé ou plus étanche.*
La pompe fonctionne mais l'effluent ne sort pas ou presque pas	*- Vérifier que la vanne est ouverte.* *- Vérifier que le clapet anti-retour est monté dans le bon sens.* *- Vérifier que le clapet anti-retour n'est pas grippé.* *- Vérifier qu'aucun objet sous la pompe n'obstrue l'aspiration.*
La pompe fonctionne, mais l'eau évacuée redescend dans le poste	*- Vérifier l'étanchéité des canalisations* *- Vérifier que le clapet anti-retour a été installé* *- Vérifier en dernier lieu le clapet anti-retour.*
La pompe est désamorcée *Si le niveau de l'effluent est descendu sous le niveau d'arrêt de la pompe, il est possible que de l'air ait été aspiré par la pompe*	*- Vérifier qu'il y ait toujours un volume minimum dans le poste, c'est le volume de rétention.*
La pompe ne s'arrête pas	*- Vérifier que le régulateur de niveau n'est pas bloqué en position haute.*
Le poste est en charge. *Le débit d'entrée est supérieur au débit de la pompe*	*- Vérifier le réglage du régulateur.* *- Vérifier le dimensionnement du poste par rapport au volume horaire à évacuer.*

GARANTIE DES POSTES

Nos postes et accessoires doivent être transportés, stockés et manipulés dans des conditions telles qu'ils soient à l'abri d'actions, notamment mécaniques, susceptibles de provoquer des détériorations.
La pompe est garantie 1 an à dater de la livraison du matériel. Cette garantie est strictement limitée au remplacement ou à la réparation des pièces reconnues défectueuses
par nos services techniques, conformément à nos conditions générales de vente.

Notre responsabilité et notre garantie cesseraient en cas de :
- non respect par l'installateur, le propriétaire et/ou l'utilisateur des prescriptions d'installation, d'utilisation et d'entretien précisé par Sebico dans ses documentations et étiquettes apposées sur tous nos produits ou disponible sur notre site internet ;
- modification ou utilisation des appareils et des accessoires pour un usage autre que celui initialement prévu par Sebico ;
- phénomènes naturels (atmosphériques, géologiques, explosion ou dynamitage…) indépendants de notre volonté ;
- mauvais dimensionnement des appareils, des périphériques et des accessoires.

D51D61UNO1807 - Document non contractuel. Les dimensions et caractéristiques sont indicatives et peuvent être modifiées sans préavis.