DRAIN'UP D42DGP
Poste de relevage en polyéthylène
avec pompes dilacératrices

A

NOTICE DE POSE ET D'ENTRETIEN

Avant de commencer votre chantier, nous vous recommandons de lire attentivement la notice d'utilisation de la pompe fournie et ce document.

DESCRIPTION DU POSTE

1 FONCTIONNEMENT

Les postes de relevage Drain'up à deux pompes sont fournis avec leur coffret électrique. L'automatisation des pompes est programmée en usine. Les pompes fonctionnent en alternance. Elles se mettent en route et s'arrêtent en fonction du niveau de l'effluent dans le poste. Si le niveau est trop important, les deux pompes se mettent en route simultanément.

pompe sur barres de guidage

2 ENCOMBREMENT

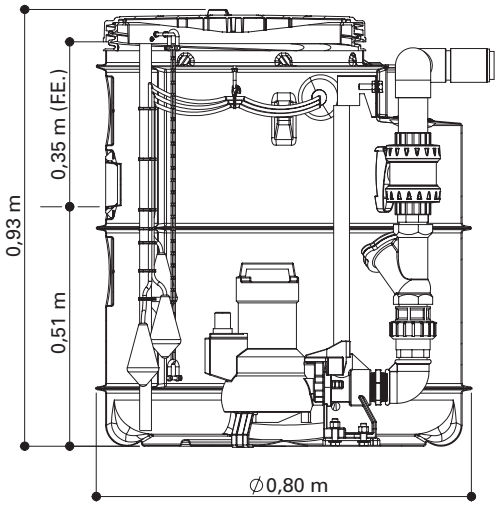

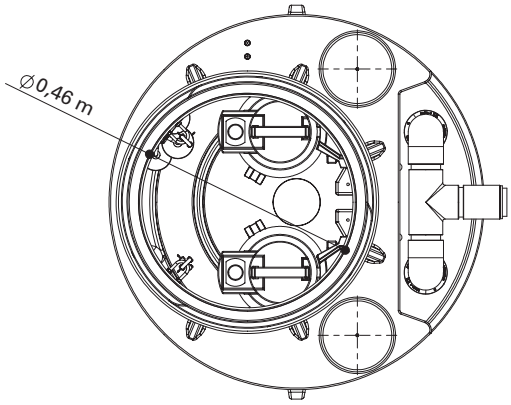

3 ÉQUIPEMENTS

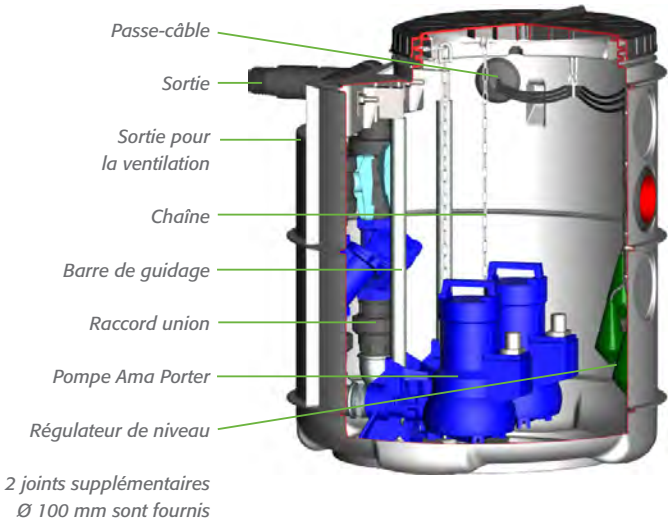

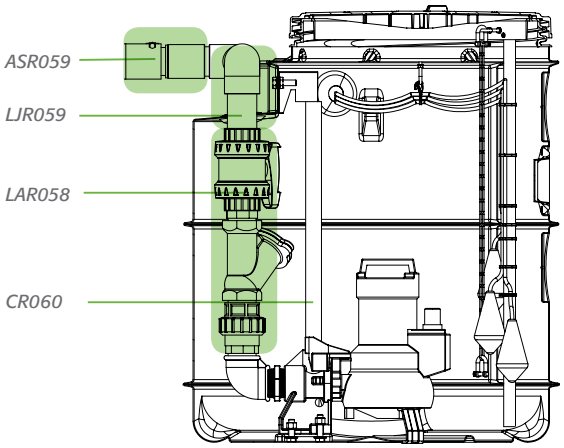

Les pièces de rechange sont à disposition ou à commander chez les distributeurs Sebico dont la liste est disponible sur notre site internet : www.sebico.fr

D42DN01911 - Document non contractuel. Les dimensions et caractéristiques sont indicatives et peuvent être modifiées sans préavis.

4 CARACTÉRISTIQUES TECHNIQUES

	D42DGP
Ø de l'entrée	*100 mm*
Fil d'eau d'entrée / Profondeur d'entrée	*35 cm*
Enfouissement maxi de l'entrée	*55 cm*
Rehausse admissible	*RHE2P (+ 20 cm)*
Ø de la sortie (Ø extérieur de la douille cannelée)	*60 et 63 mm*
Volume de bâchée	*108 litres*
Coffret électrique fourni	*Oui*
Type de pompe	*Ama Porter 545NE sans régulateur de niveau*
Régulateurs de niveaux	*3 (1 niveau bas, 1 niveau intermédiaire et 1 niveau haut)*
Puissance électrique pompe	*1 800 w*
Puissance hydraulique pompe	*1 100 w*
Tension	*230 V*
Corps de pompe	*Fonte*
Débit maxi pompe	*8 m³/h à 10 m HMT*
Hauteur de refoulement maxi	*Hauteur maxi 20m (débit 1m³/h)*
Température maximale du liquide	*40 °C*
Nombre maxi de démarrages horaires	*15*
Ø Passage libre pompe	*45 mm*
Ø Raccord pompe	*2"*
Longueur câble électrique	*10 m*
Section câble	*3,1 mm²*
Poids de la pompe (kg)	*26 kg*
Ø int./Ø ext. Ligne de refoulement - PVC pression	*50/63 mm*

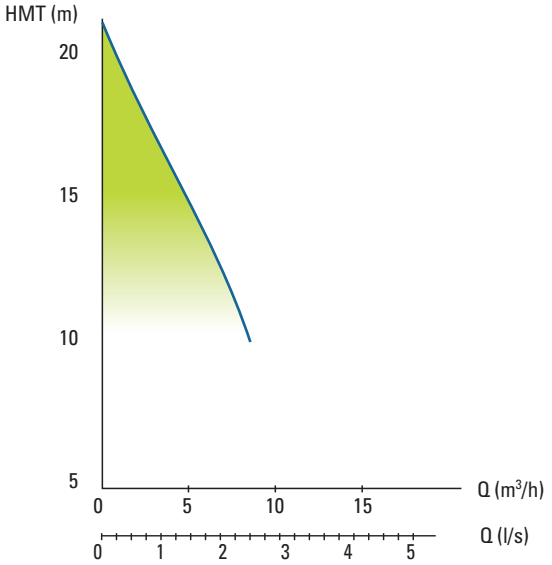

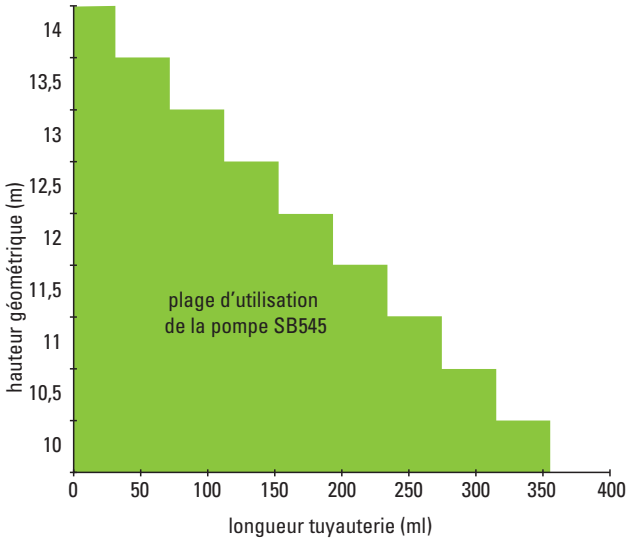

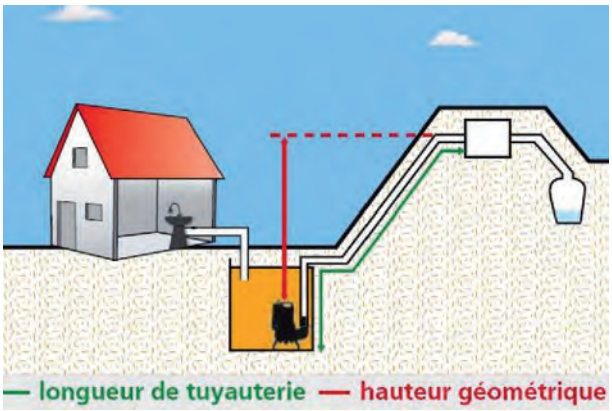

D42DN01911 - Document non contractuel. Les dimensions et caractéristiques sont indicatives et peuvent être modifiées sans préavis.

Procédez au montage du poste avant de l'enterrer.

Matériel nécessaire au montage :
- **Soudure à froid (colle PVC pression)**
- **Lubrifiant (huile, liquide vaisselle)**
- **Téflon**
- **Scie-cloche diamètre 109 ± 1 mm (dans le cas de perçage supplémentaire)**

Avant chaque collage, pensez à bien nettoyer et sécher les parties à coller.

Préparez la pompe comme indiquée dans sa notice fournie et suivez les étapes suivantes. Les barres de guidage sont montées en usine. Descendez les pompes dans le poste le long des barres de guidage. Lorsqu'elles sont en bas, les pompes se raccordent automatiquement sur leur pied d'assise déjà en place. Puis, passez directement à l'étape n° 4.

1 Pour un raccordement en tube rigide, collez le tube (ASR059) sur le té, le manchon (ASR059) sur le tube et raccordez directement sur le manchon.

2 Pour un raccordement en tuyau souple collez la douille sur le manchon.

3 Utilisez l'entrée du poste ou si nécessaire, percez une autre entrée à la scie-cloche Ø110 sur le pointeau de centrage du haut. Ébavurez et montez le joint fourni.

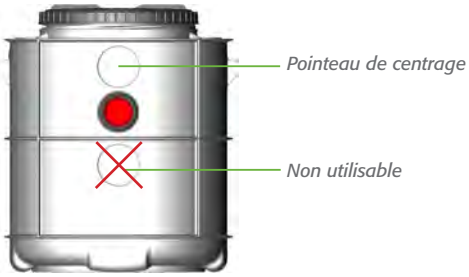

4 Si nécessaire, il est possible de percer une entrée et/ou une sortie de ventilation. Pointez la scie-cloche Ø110 sur le pointeau de centrage choisi. Percez, ébavurez et montez le joint.

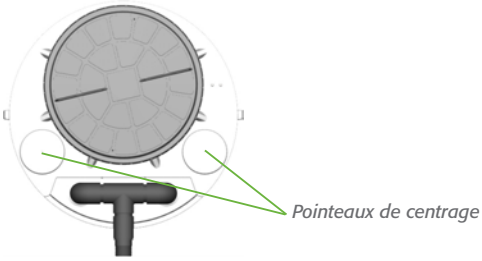

D42DN01911 - Document non contractuel. Les dimensions et caractéristiques sont indicatives et peuvent être modifiées sans préavis.

1 INSTALLATION HORS SOL

- Posez le poste sur une dalle en béton plane, horizontale et stable.
- Les dimensions de la dalle dépasseront de 10 cm sur le pourtour de la cuve. Assurez-vous que la résistance au m² de la dalle est suffisante.
- Procédez aux raccordements voir chapitre «raccordement hydraulique».

2 INSTALLATION EN TERRAIN SEC

C'est le cas le plus simple et le plus fréquent.
Tout passage de véhicule ou stockage de charges lourdes sur les appareils est interdit.

- Creusez un trou suffisamment grand pour recevoir la cuve sans permettre son contact avec les parois de la fouille.
- Prévoir 20 à 30 cm de remblai latéral.
- Stabilisez le fond de fouille. Disposez au fond un lit de sable de 10 cm d'épaisseur ou réalisez une semelle en béton si le sol n'est pas assez résistant ou stable.
- Installez le poste au fond de la fouille et parfaitement de niveau, le centrez par rapport à la fouille. Procédez aux raccordements, voir chapitre « raccordement hydraulique et électrique ».
- Remblayez avec du sable, tout autre matériau est à proscrire. Ce remblaiement latéral doit être effectué symétriquement par couches successives en tassant par arrosage.
- Après stabilisation du remblai, réalisez un béton maigre autour du poste.
- Si nécessaire, remontez le tampon d'accès à la surface du sol. Pour cela, utiliser notre rehausse ajustable RHE2P.
- Terminez le remblai avec de la terre végétale débarrassée de tout élément caillouteux ou pointu. Hauteur maximale de remblai au-dessus du poste : 20 cm.

3 CAS PARTICULIERS

Passage de véhicules

- Interdire tout passage de véhicule et stationnement de charges lourdes sur le poste ; sinon, une dalle pour répartir les efforts est nécessaire. Son épaisseur est fonction de la charge roulante. Cette dalle déborde des bords de fouille et repose sur le terrain naturel non remanié.

Nappe phréatique

- En cas de présence de nappe phréatique, rabattre la nappe et arrimez le poste sur une semelle en béton à l'aide de sangles. Les sangles sont accrochées à des épingles elles-mêmes prises dans l'armature de la semelle.

Terrain en pente ou instable

- Réalisez un mur de soutènement pour protéger le poste des poussées latérales.
- Dans les cas où une dalle de répartition, un mur de soutènement ou une semelle en béton est nécessaire, une étude précise, qui prend en compte les facteurs externes tels que le poids de la charge, la fréquence de la charge roulante, les poussées latérales, la hauteur de la nappe phréatique… doit être menée. *Nous vous conseillons de faire appel à un bureau d'étude spécialisé.*

D42DN01911 - Document non contractuel. Les dimensions et caractéristiques sont indicatives et peuvent être modifiées sans préavis.

L'installation électrique devra être réalisée par un professionnel qualifié (Qualifélec ou équivalent) et selon les prescriptions de la réglementation en vigueur.
Ne touchez jamais les pièces se trouvant sous tension. Celles-ci peuvent être la cause d'un choc électrique, susceptible d'occasionner de graves blessures voire même d'entraîner la mort.
N'utilisez jamais le poste si le câble d'alimentation est défectueux. Ne posez pas le câble d'alimentation sur des angles ou des arêtes vives, et veillez à ce qu'il ne puisse jamais être coincé.
Ne manipulez jamais les installations électriques les mains mouillées. Protégez le cordon d'alimentation contre l'eau et ne le posez jamais sur des objets chauds.

1 RACCORDEMENT HYDRAULIQUE

• **L'entrée :** raccordement avec un tuyau Ø 100 mm extérieur.
• **La sortie :** pour un raccordement souple, se connecter sur la douille cannelée diamètre 60 mm extérieur. Pour un raccordement rigide, se connecter directement sur le tube sortant. Utilisez du tuyau PVC pression diamètre 63 mm extérieur.

• **La ventilation :** Raccordez la ventilation avec un tuyau Ø 100 mm extérieur. Cette ventilation permet d'évacuer les gaz et d'éviter la mise en dépression du poste. Remontez la ventilation en toiture que vous pouvez surmonter d'un Aspiromatic modèle 100 pour améliorer son efficacité.

2 RACCORDEMENT ÉLECTRIQUE

Respectez les étapes suivantes :

- Coupez les prises des pompes. Laissez, à l'intérieur du poste, le linéaire de câble suffisant pour pouvoir sortir la pompe du poste.
- Passez les câbles à travers le passe-câble. Le câble en terre sera protégé par un fourreau recouvert par un grillage avertisseur.
- Fixez les coffrets condensateur et le coffret électrique dans un local technique.
- Raccordez les câbles des pompes aux coffrets condensateurs et ces derniers au coffret électrique (cf. schéma ci-après).

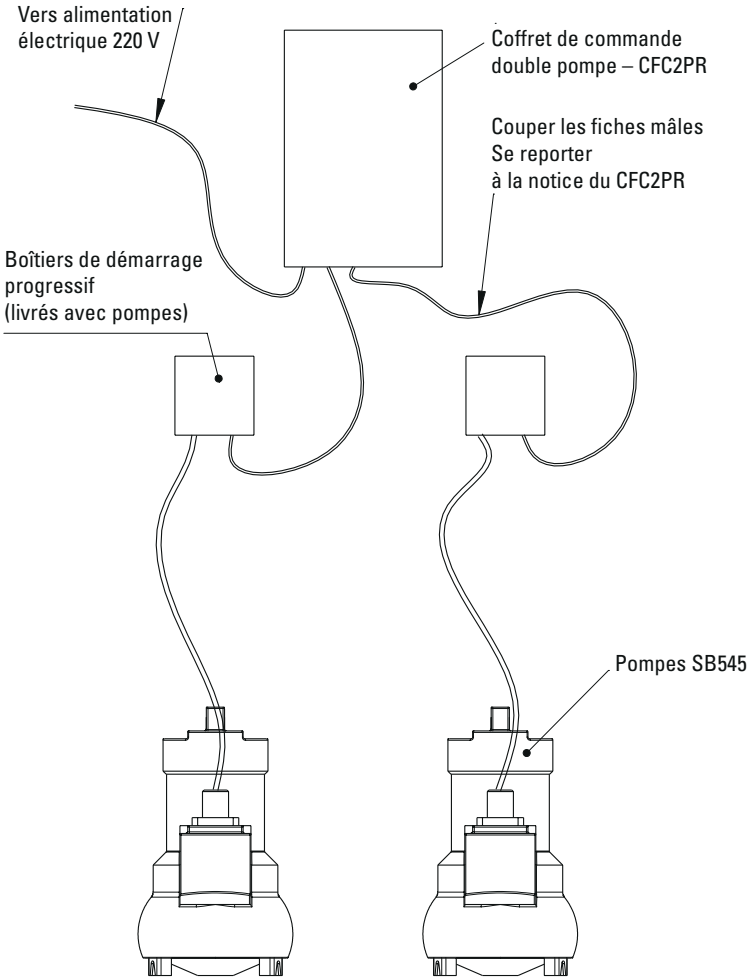

D42DN01911 - Document non contractuel. Les dimensions et caractéristiques sont indicatives et peuvent être modifiées sans préavis.

MATÉRIEL POSTE DE RELEVAGE	BORNES DU COFFRET ÉLECTRIQUE À RACCORDER	EXEMPLE
Alimentation EDF	Interrupteur général Bornes 2 et 4 Barrette de terre	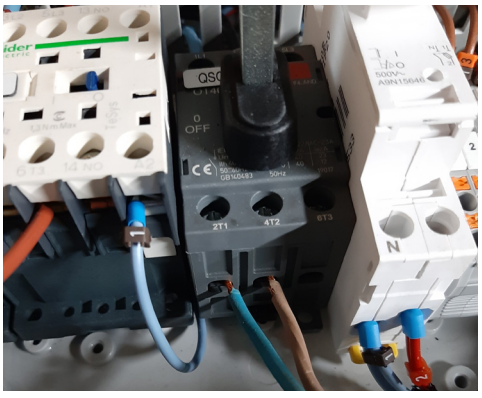
Pompe 1	KM01 Bornes 2 et 6 Barrette de terre	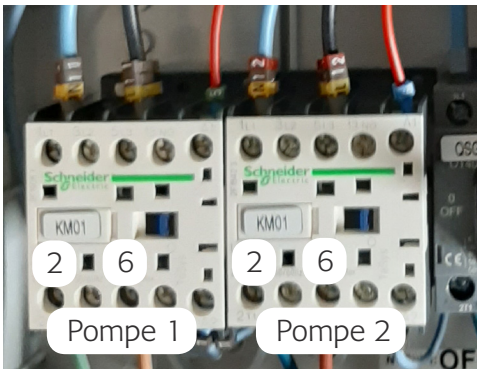
Pompe 2	KM02 Bornes 2 et 6 Barrette de terre	

Nota : Toujours vérifier le bornier supérieur pour mettre en correspondance le câble des pompes sur le bornier inférieur.

Régulateur de niveau bas	Bornier (Niveau bas) Borne 1 (fil noir_type NO) Borne 3 (fil brun_Commun) Le fil bleu (type NF) ne doit pas être connecté.	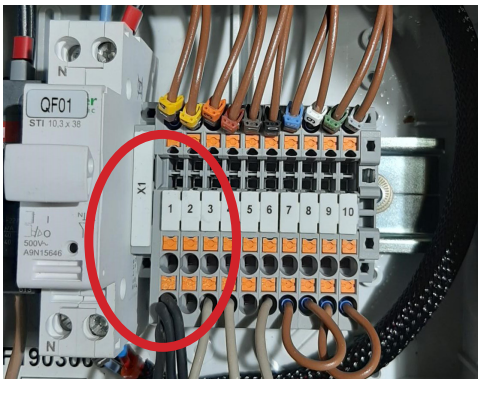
Régulateur de niveau intermédiaire	Bornier (Niveau 1) Borne 1 (fil noir_type NO) Borne 4 (fil brun_Commun) Le fil bleu (type NF) ne doit pas être connecté.	
Régulateur de niveau haut (niveau de sécurité)	Bornier (Niveau haut ou 2) Borne 1 (fil noir_type NO) Borne 6 (fil brun_Commun) Le fil bleu (type NF) ne doit pas être connecté.	
Bornier pour report d'alarme	Bornier (Alarme) situé dans le coin supérieur droit de l'afficheur. Contact sec = branchement sur bornes milieu et droite	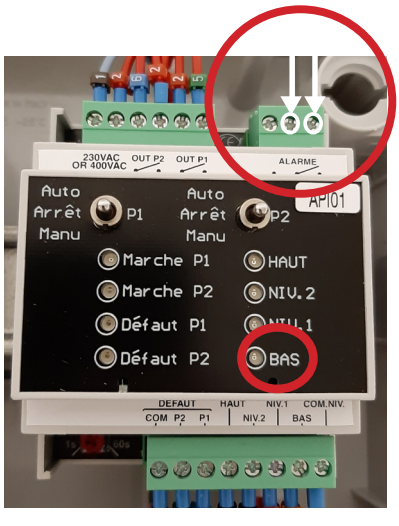

Nota : Le flotteur de niveau bas doit être activé, voyant allumé, pour que les pompes puissent fonctionner, même en manuel.

D42DNO1911 - Document non contractuel. Les dimensions et caractéristiques sont indicatives et peuvent être modifiées sans préavis

L'afficheur du coffret électrique permet de suivre le fonctionnement du poste.

À LA MISE EN SERVICE, VÉRIFIEZ QUE :

- La permutation des pompes fonctionne à chaque démarrage.
- Lorsque les flotteurs BAS et intermédiaire (Niv.1) sont enclenchés, la pompe P1 ou P2 démarre.
- Lorsque le flotteur BAS n'est pas enclenché, la ou les pompes s'arrêtent.
- Lorsque les flotteurs BAS, NIV.1 et HAUT sont enclenchés, les deux pompes démarrent.

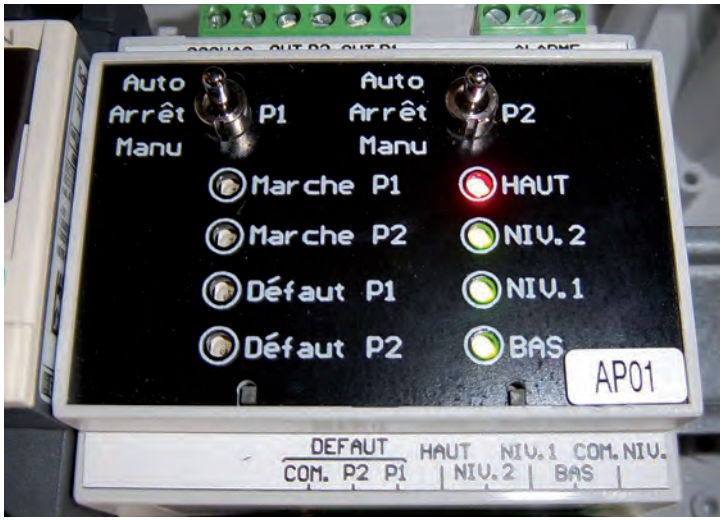

Si nécessaire, réglez le débattement angulaire des régulateurs de niveau (cf. notice de la pompe).
Il est possible de forcer la marche de chacune des deux pompes en positionnant les boutons sur «Manu». En fonctionnement normal, positionnez les boutons sur «Auto».

- Pour éviter tout risque de siphonage, le tuyau de refoulement ne doit pas plonger dans le milieu récepteur, ni se trouver plus bas que la pompe.

- Chaque pompe est livrée avec sa notice de mise en service et de maintenance, leur état de fonctionnement devra être régulièrement surveillé.

- Le régulateur de niveau peut être encombré de détritus ou de graisses qui provoqueront un fonctionnement aléatoire de la pompe. Il est bon de veiller à son parfait état de propreté, de le nettoyer ou si nécessaire de procéder à son remplacement.

- Dans la cuve l'opération courante consistera à éliminer les matières flottantes et à remettre en suspension les matières décantées au moyen d'un jet d'eau pour permettre leur évacuation par la pompe.

- Les pompes s'enlèvent du poste en dévissant uniquement les raccords-unions. Utilisez conjointement la chaîne et la canalisation PVC intérieure pour extraire délicatement la pompe.
  Pour les postes équipés de colonnes de guidage, les pompes s'enlèvent simplement en les tirant par les chaînes. Il n'y a aucune pièce à dévisser.

D42DN01911 - Document non contractuel. Les dimensions et caractéristiques sont indicatives et peuvent être modifiées sans préavis.

ACTIONS À ENTREPRENDRE EN CAS D'ÉVENTUELS DYSFONCTIONNEMENTS

Avant vérification, il est primordial de couper l'alimentation électrique.

Avant d'entreprendre toute action sur le poste de relevage, il est important de bien analyser le problème. Ce tableau ci-dessous, vous aide dans votre démarche.

DYSFONCTIONNEMENTS CONSTATÉS	ACTIONS À ENTREPRENDRE
Dégagement d'odeurs	- Vérifiez la ventilation haute. - Vérifiez l'étanchéité des raccords de canalisation.
Il n'y a pas d'effluent en entrée	- Vérifiez que le tuyau d'entrée n'est pas bouché. - Curez le tuyau d'entrée.
La pompe ne fonctionne pas	- Vérifiez que la pompe est bien alimentée électriquement. - Vérifiez que l'admission de la pompe n'est pas obstruée, par exemple par des tissus, serpillières, détritus… - Vérifiez que le régulateur de niveau n'est pas bloqué en position basse. - Vérifiez que le régulateur de niveau n'est pas cassé ou plus étanche.
La pompe fonctionne mais l'effluent ne sort pas ou presque pas	- Vérifiez que la vanne est ouverte. - Vérifiez que le clapet anti-retour est monté dans le bon sens. - Vérifiez que le clapet anti-retour n'est pas grippé. - Vérifiez qu'aucun objet sous la pompe n'obstrue l'aspiration.
La pompe fonctionne, mais l'eau évacuée redescend dans le poste	- Vérifiez l'étanchéité des canalisations - Vérifiez que le clapet anti-retour a été installé - Vérifiez en dernier lieu le clapet anti-retour.
La pompe est désamorcée *Si le niveau de l'effluent est descendu sous le niveau d'arrêt de la pompe, il est possible que de l'air ait été aspiré par la pompe*	- Vérifiez qu'il y ait toujours un volume minimum dans le poste, c'est le volume de rétention. - Pour les pompes sur barres de guidage, remontez et descendez la pompe plusieurs fois dans l'effluent pour chasser les bulles d'air. Pour les pompes sur trépied, dévissez le raccord union et remplissez la ligne de refoulement au jet d'eau.
La pompe ne s'arrête pas	- Vérifiez que le régulateur de niveau n'est pas bloqué en position haute. - Vérifiez le réglage du régulateur.
Le poste est en charge. Le débit d'entrée est supérieur au débit de la pompe	- Vérifiez le dimensionnement du poste par rapport au volume horaire à évacuer.

GARANTIE DES POSTES

Nos postes de relevage et accessoires doivent être transportés, stockés et manipulés dans des conditions telles qu'ils soient à l'abri d'actions, notamment mécaniques, susceptibles de provoquer des détériorations.
La pompe est garantie 1 an à dater de la livraison du matériel. Cette garantie est strictement limitée au remplacement ou à la réparation des pièces reconnues défectueuses par nos services techniques, conformément à nos conditions générales de ventes.

Notre responsabilité et notre garantie cesseraient en cas de :
- non respect par l'installateur, le propriétaire et/ou l'utilisateur des prescriptions d'installation, d'utilisation et d'entretien précisé par Sebico dans ses documentations et étiquettes apposées sur tous nos produits ou disponible sur notre site internet ;
- modification ou utilisation des appareils et des accessoires pour un usage autre que celui initialement prévu par Sebico ;
- phénomènes naturels (atmosphériques, géologiques, explosion ou dynamitage…) indépendants de notre volonté ;
- mauvais dimensionnement des appareils, des périphériques et des accessoires.

D42DN01911 - Document non contractuel. Les dimensions et caractéristiques sont indicatives et peuvent être modifiées sans préavis.